# Prescor S ®

## válvulas de seguridad

Las válvulas de seguridad Prescor se utilizan para proteger a los sistemas centrales sellados de calefacción y refrigeración contra la sobrepresión.
La presión de regulación y el rendimiento máximo para los que la válvula es apta se indican en la misma.

En caso de un aumento normal de la presión, la válvula se abre parcialmente. Cuando la presión aumenta aproximadamente un 10 % por encima de la presión de regulación, la válvula se abre completamente, permitiéndole alcanzar toda su capacidad y disipar dicha energía en forma de vapor.
Todas las válvulas de seguridad Prescor están configuradas a la presión de apertura especificada durante la fabricación.

Este ajuste no puede modificarse posteriormente. Al elegir una válvula de seguridad Prescor, la capacidad mostrada en la válvula de seguridad debe superar la capacidad nominal de la caldera. Es importante revisar por anticipado la configuración de la válvula Prescor.

| | | configurar presión [bar] | | | | | | | | | | | conn. [“] | | dimensiones [mm] | | | |
|---|---|---|---|---|---|---|---|---|---|---|---|---|---|---|---|---|---|---|
| | capacidad de descarga [kW] | 2,0 | 2,5 | 3,0* | 3,5 | 4,0 | 4,5 | 5,0 | 6,0 | 7,0 | 8,0 | 10,0 | A | B | C | D | E | F |
| S 700 | | 600 | 704 | 810 | 911 | 1013 | 1117 | 1220 | 1426 | 1632 | 1839 | 2252 | 1¼ | 1½ | 96 | 58 | 48 | 166 |
| S 960 | | 850 | 996 | 1120 | 1289 | 1435 | 1581 | 1727 | 2019 | 2312 | 2604 | 3188 | 1½ | 2 | 96 | 68 | 53 | 173 |
| S 1700 | | 1491 | 1747 | 1980 | 2259 | 2515 | 2772 | 3028 | 3540 | 4053 | 4565 | 5590 | 2 | 2½ | 129 | 101 | 76 | 217 |

* presión de ajuste estándar 3 bar

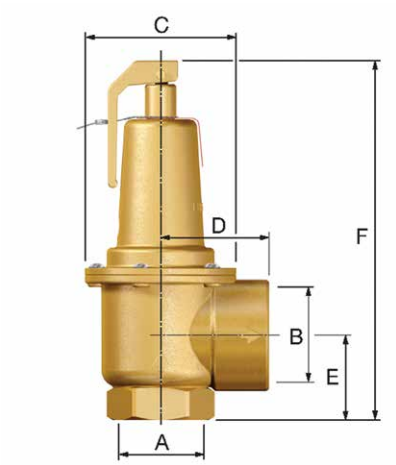


- Los materiales y la construcción de alta calidad garantizan un funcionamiento fiable del sistema cuando más lo necesita.
- La presión de apertura de cada válvula se revisa individualmente.
- Temperatura mín./máx. de funcionamiento: -10 °C / 120 °C.
- Adecuado para soluciones de agua y agua/glicol de hasta el 50 %.
- Con certificación **CE**.